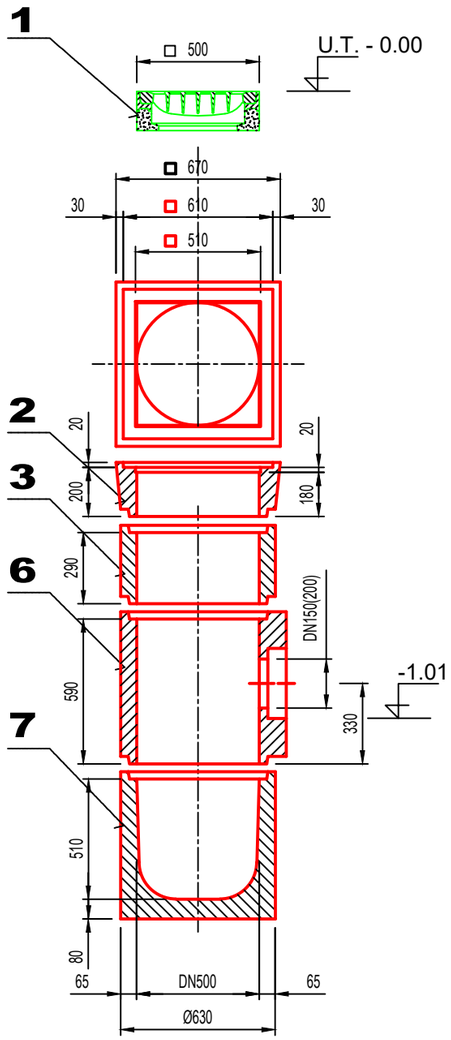


## LEGENDA

1 VTOKOVÁ MŘÍŽ 600 x 600 mm D 400

2 DÍLEC PRO MŘÍŽ 50/20

3 PRŮBĚŽNÝ DÍLEC NÍZKÝ 50/29

4 PRŮBĚŽNÝ DÍLEC VYSOKÝ 50/59

5 PRŮBĚŽNÝ DÍLEC SE ZÁPACHOVOU UZÁVĚRKOU 50/59

6 PRŮBĚŽNÝ DÍLEC S VYSOKÝM ODTOKEM 50/59

7 SPODNÍ DÍLEC S KALIŠTĚM VYSOKÝM 50/51

±0,000 =189,850 m n. m. **Souř.systém: JTSK** **Výškový systém: BpV**

| | |
|---|---|
| název projektu | **Domov se zvláštním režimem Račín, Kroměříž** |
| stupeň<br>DPS<br>Dokumentace pro provedení stavby | místo stavby<br>p.č. 5036, 3129/3<br>kat. území: Kroměříž [674834] |
| **stavebník**<br>MĚSTO KROMĚŘÍŽ<br>**Město Kroměříž**<br>Velké náměstí 115/1<br>767 01 Kroměříž | **generální architekt**<br>**ŘEZANINA & BARTOŇ, s.r.o.**<br>Jeníkovice 111<br>503 46 Jeníkovice |
| **autorizace** | **projektant části**<br>**PRODIN a.s.**<br>středisko TZB<br>K Vápence 2745, 530 02 Pardubice<br>email: Ondrej.Zikan@prodin.cz<br>tel.: 608816937<br>www.prodin.cz<br>Ondřej Zikán<br>ČKAIT 0602384<br>v oboru vytápění a vzduchotechnika |
| **část**<br>IO.03 Vodovodní přípojka a areálové vedení<br>IO.04 Jednotná kanalizační přípojka a areálové vedení<br>IO.05 Dešťová kanalizační přípojka a areálové vedení | |
| **výkres**<br>**ULIČNÍ VPUST** | |

| datum zhotovení | měřítko | SO/IO | paré |
|---|---|---|---|
| **10/2023** | **1:25** | IO.03,04,05 | |
| datum revize | číslo revize | číslo výkresu | |
| - | - | IO.03,04,05.07 | |

DÍLO JE CHRÁNĚNO AUTORSKÝM ZÁKONEM. JAKÉKOLIV ROZMNOŽOVÁNÍ ČI VYTVÁŘENÍ KOPIÍ BEZ VĚDOMÍ AUTORA JE ZAKÁZÁNO